GILLARD
CONSTRUCTEUR

# COMPACTEUR MONOBLOC KROKO

## POUR DÉCHETTERIES HAUT DE QUAI

***Brevet déposé***

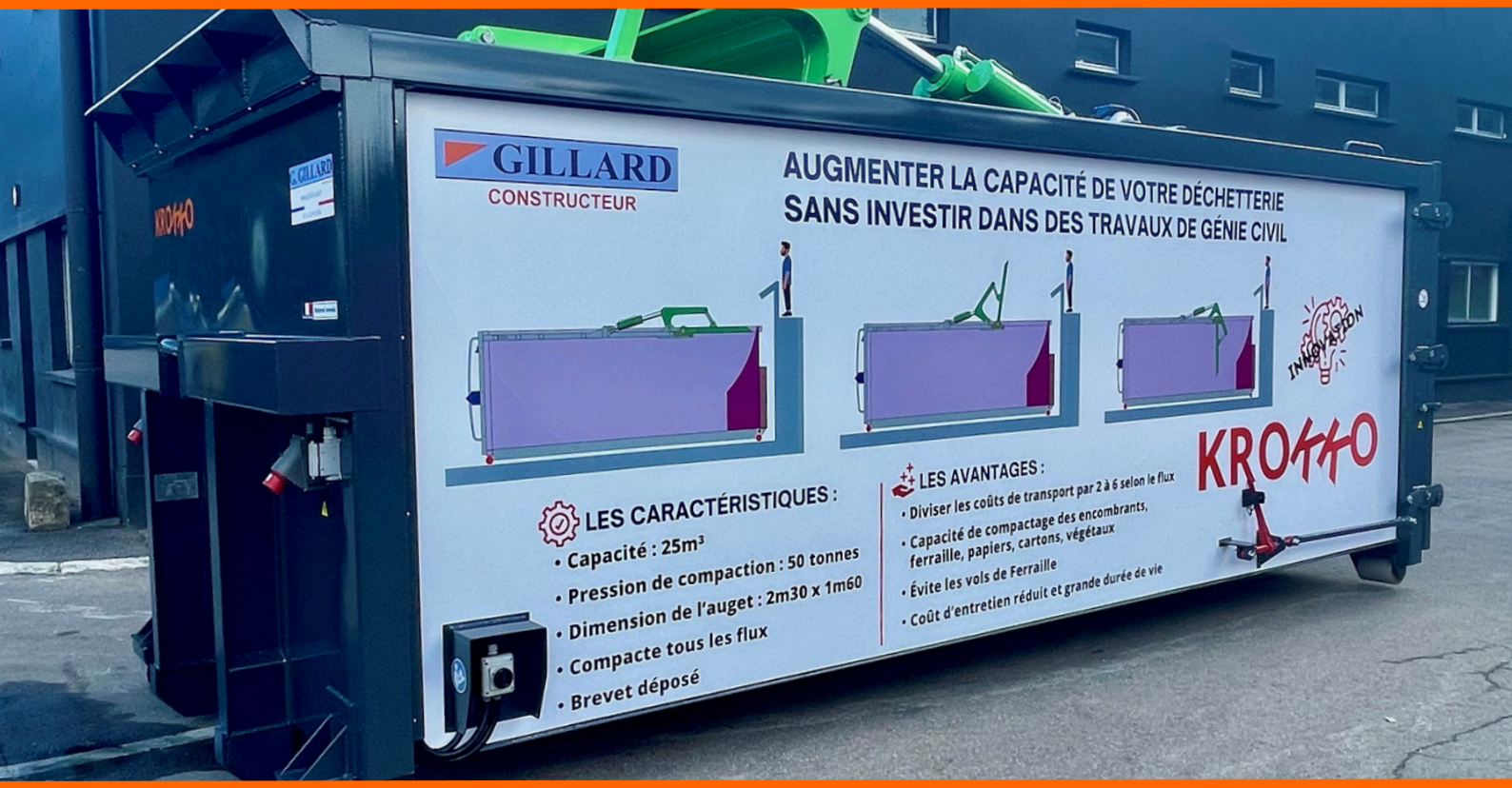


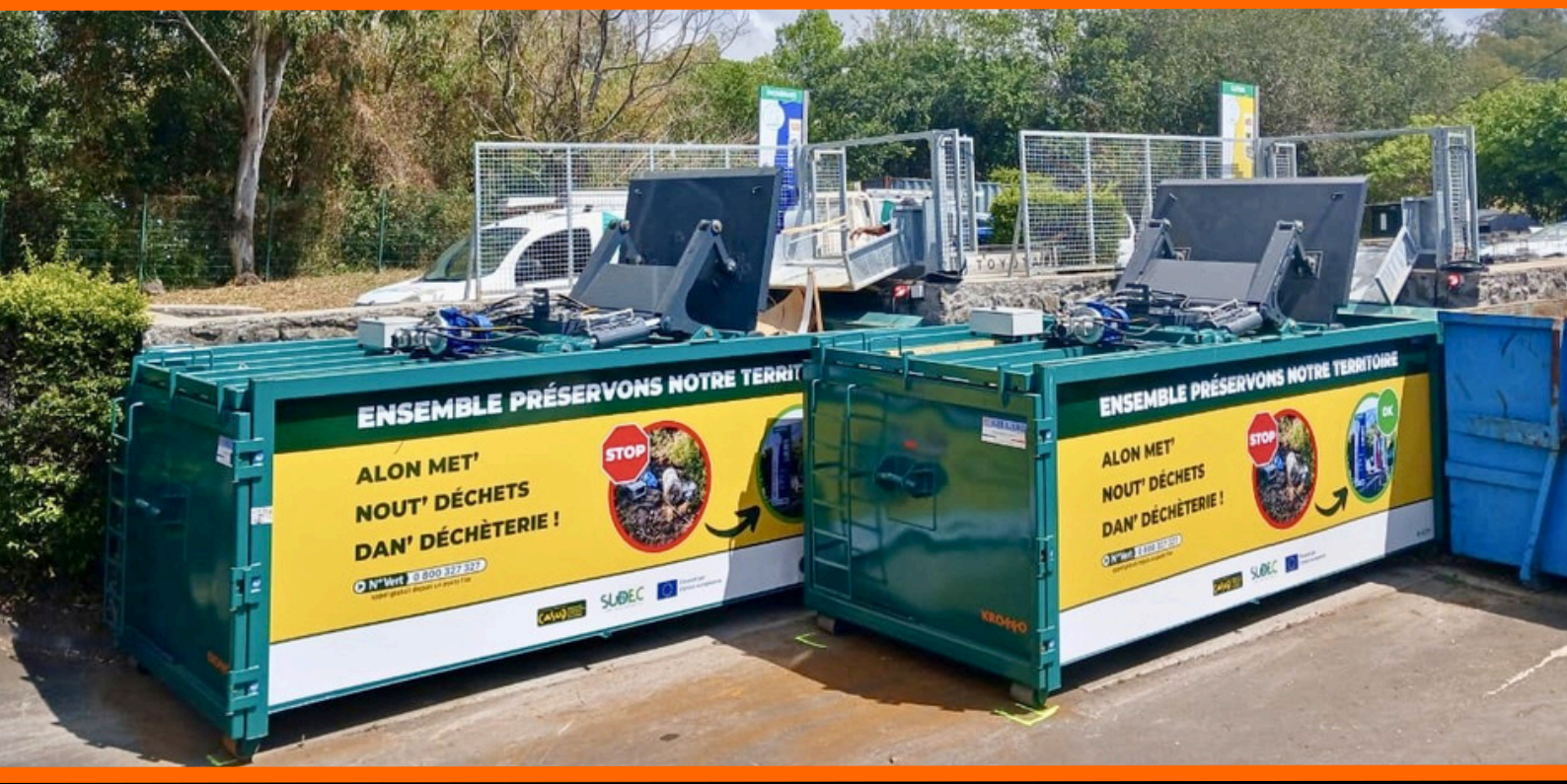

KROMO

GILLARD
CONSTRUCTEUR

## PRÉSENTATION

- Un nouveau concept qui booste les capacités des déchetteries traditionnelles.
- Augmente les capacités des déchetteries sans investissement de génie civil.
- Compacte la ferraille, les encombrants, le papier-carton, les déchets verts…
- Divise les coûts de transport par deux à six fois selon les flux.

## CARACTÉRISTIQUES

- Capacité : 25m³
- Dimensions de l'auget : 2300 x 1600 mm
- Dimensions de la pelle: 2250 x 1400 mm
- Pression de compaction : 90 tonnes sous 220 bars
- Temps de cycle : 45 secondes
- 2 vérins hydrauliques de poussée : 2x 45 t
- Sécurité manque d'huile
- Pompe hydraulique : BPHP
- Pression hydraulique maxi : 230 bars
- Double alimentation électrique droite et gauche
- Tension moteur : Tri 220/380 V
- Moteur : 9,2 Kw
- Poids à vide : 6 900 kg
- Acier S235 et HARDOX 450
- Commande à distance positionnée sur le quai (branchement par prise type harting)
- Ligne de vie pour sécuriser l'accès sur le toit
- Capacité réservoir d'huile : 200 litres

## QUELQUES DÉTAILS

*Inverseur de phase*

*Auget vue de dessus*

*Pelle levée*

*Prises d'alimentation*

*Centrale hydraulique et armoire électrique sur le toit*

*Barrière de sécurité*

KROMO

GILLARD
CONSTRUCTEUR

# ILLUSTRATIONS

KROMO

GILLARD
CONSTRUCTEUR

## DIMENSIONS

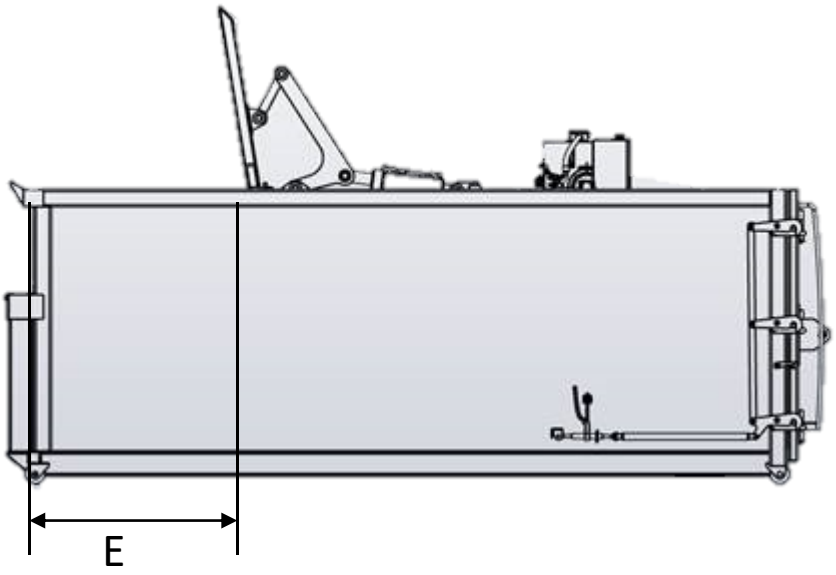


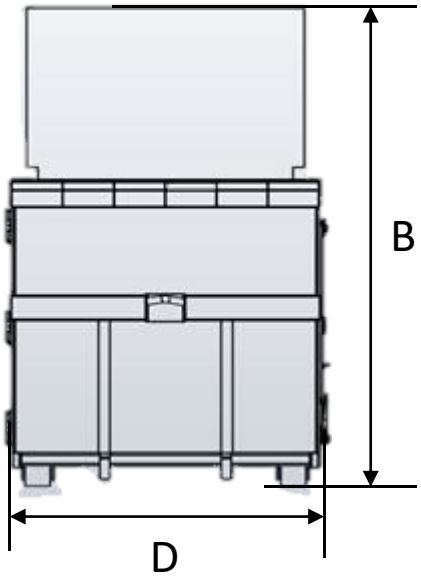


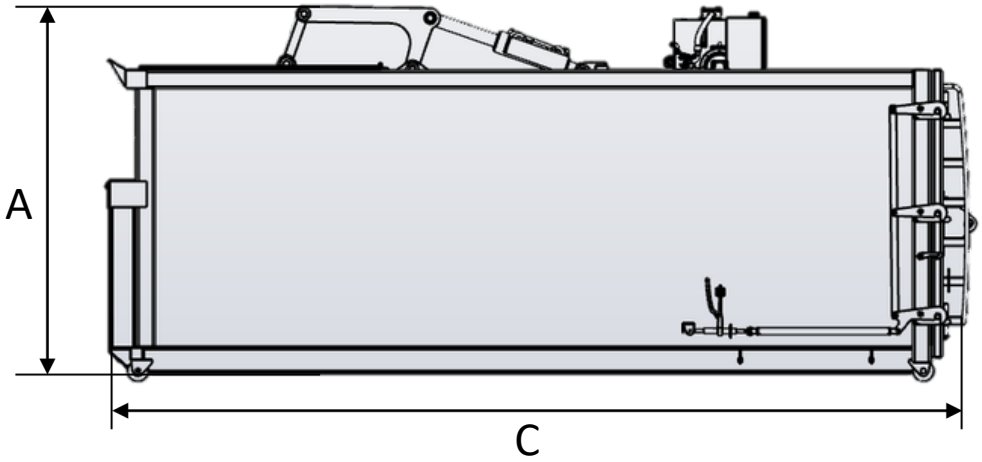


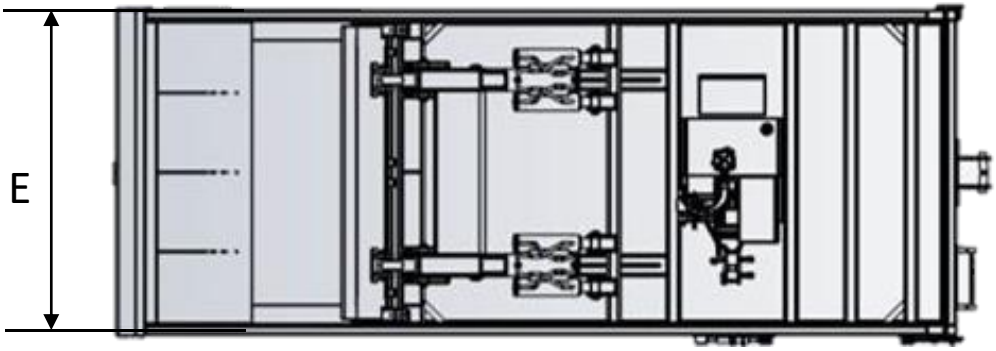


**A :** Hauteur Transport : 2790mm

**B :** Hauteur pelle levée : 3820mm

**C :** Longueur : 6740mm

**D** : Largeur extérieure : 2550mm

**E :** Largeur de l'auget : 2300*1600mm

## OPTIONS

Chemins de roulement 7m épaisseur 10mm
Barrière de sécurité haut de quai, type «VIDOK» avec asservissement au compacteur
Cartérisation latérale en haut de quai pour anti-cisaillement
Décoration des flancs du compacteur anti-tags, anti UV (DEKO)

## OPTIONS

| | |
|---|---|
| Verin et centrale hydraulique sur le toit | Fiabilité et ergonomie pour les opérations de maintenance |
| Pelle de compaction sans contact avec les flancs du compacteur, pas de frottement | Faible entretien et faible usure |
| Grande ouverture de chargement | Facilité d'absorption des déchets de grand volume |
| Possibilité de chargement frontal ou latéral depuis le haut de quai | Exploitation polyvalente |
| Capacité de 25m³ | Économie sur les frais de transport |
| Longueur du compacteur identique à une benne 30m³ | Facilité d'intégration sur une déchetterie existante |
| La pelle en position fermée obstrue l'auget | Limite la pénétration de l'eau et évite les vols de la ferraille notamment |
| Fond en 6mm, côtés en 5mm | Longue durée de vie, limite les impacts sur les flancs lors de la compaction de déchets type acier |
| Possibilité de décoration des flancs | Facilité de travail en rotation |
| Inverseur de phase automatique monté en standard | Valorisation de votre image |

*Le constructeur se réserve le droit de modifier les données techniques sans préavis*